F1 Setup

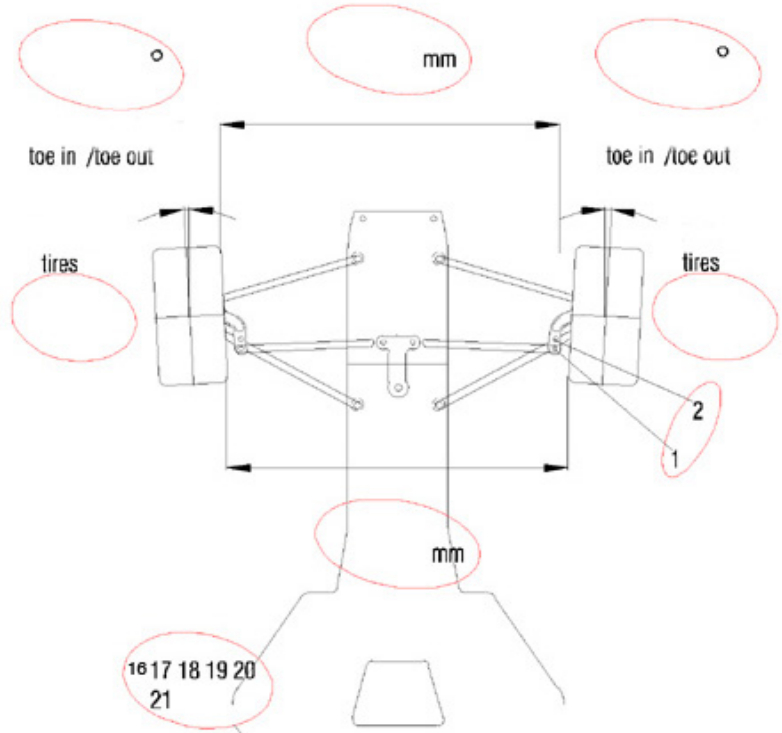

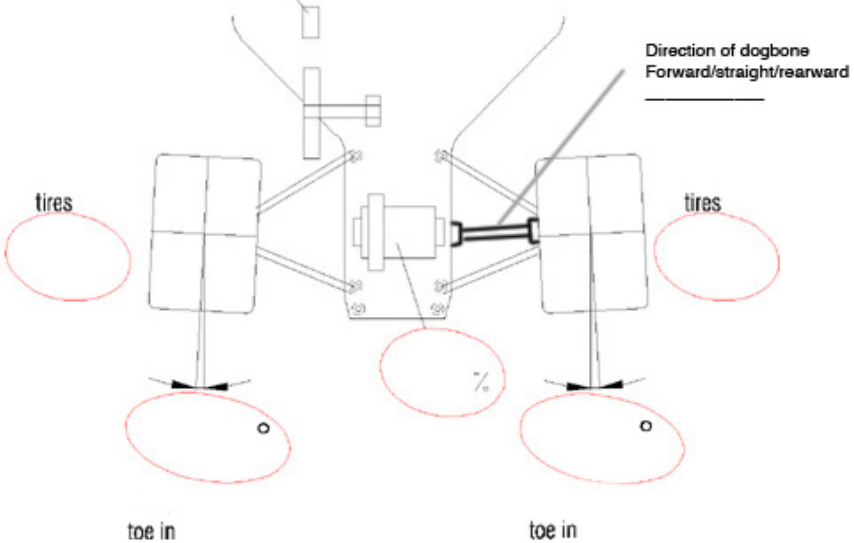

Front

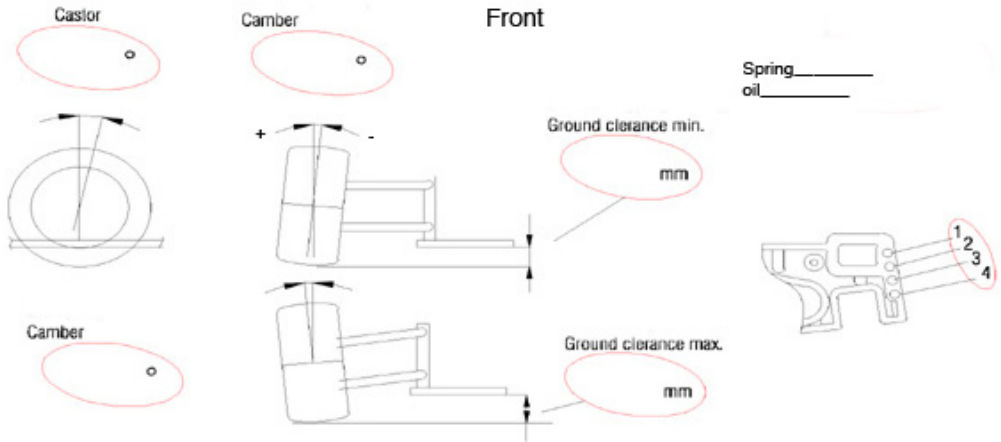
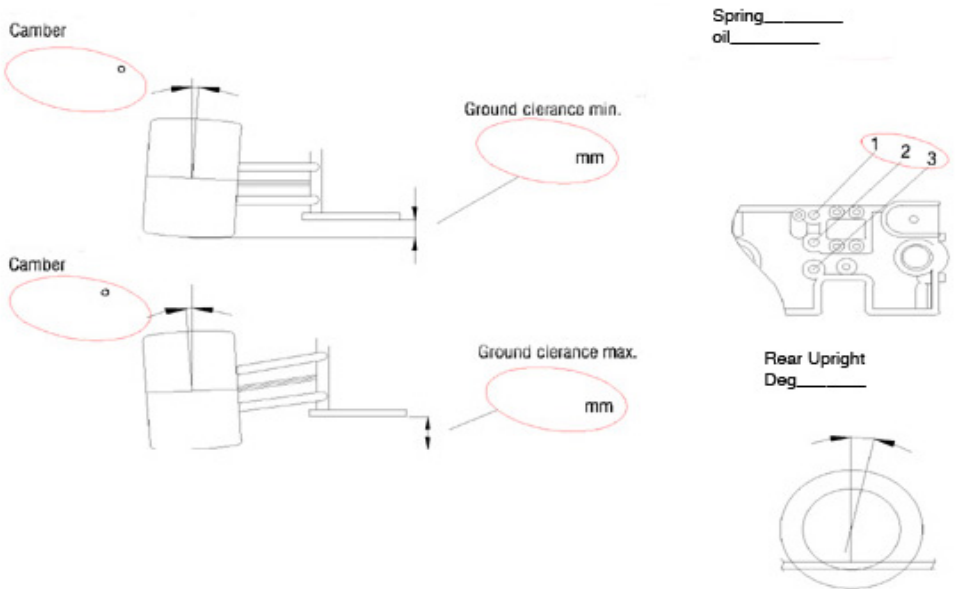
Rear